生産中止図面
２０１５

<特定仕様>
1.ロータンク側の給水を再生水としたもの。
※2系統給水方式

＊定格：AC100V-321W 50/60Hz
・最低必要水圧0.05MPa(流動時)
0.05MPa以下の水圧の場合、ウォシュレットの水勢が弱くなります。
・最高水圧は0.75MPaです。
注1：左給水専用品です。
＊塩ビ排水管は別途手配要
＊給排水位置が適切でないと、止水栓が製品に干渉することがあります。
＊製品背面に電源を設けないでください。
コンセントが製品と干渉し、抜き差しができない場合があります。
＊電源コンセントは水や小水がかからない位置に設置してください。
また、壁給水の真下部に電源コンセントを設置したり、給水用ホースと
電源コンセントを接触させないでください。感電・発火の原因になります。
＊本体左右側面は、給水フィルター・脱臭フィルターのお手入れ時の
取りはずしや電池ボックスの取りはずしのため、
約150mm以上の空間を確保してください。
注2：立て配管などがある場合は、立て配管などから
150mm以上の空間を確保してください。

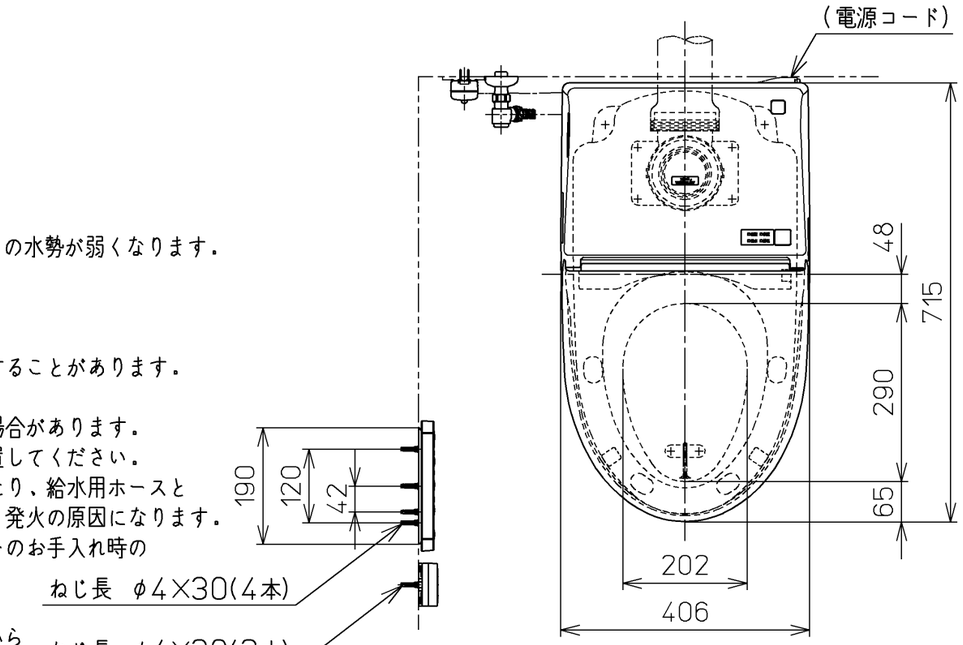

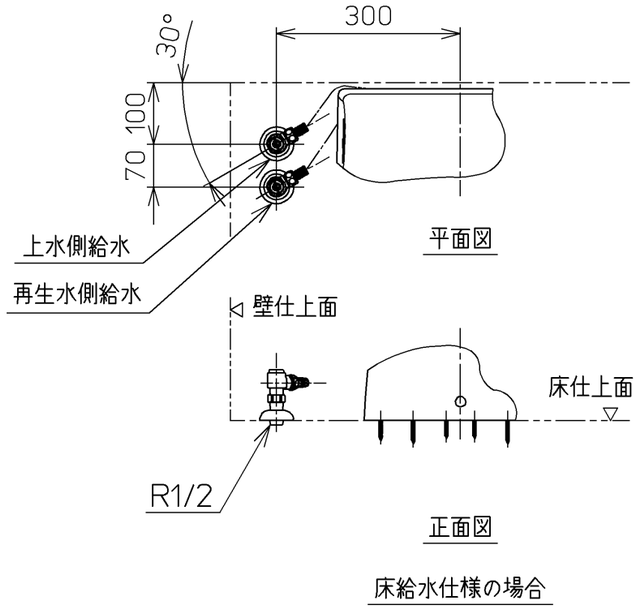

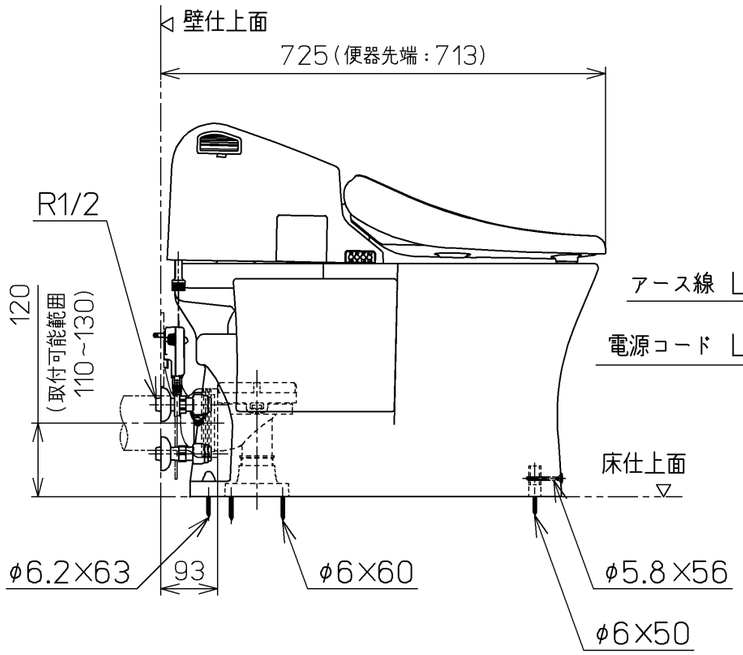

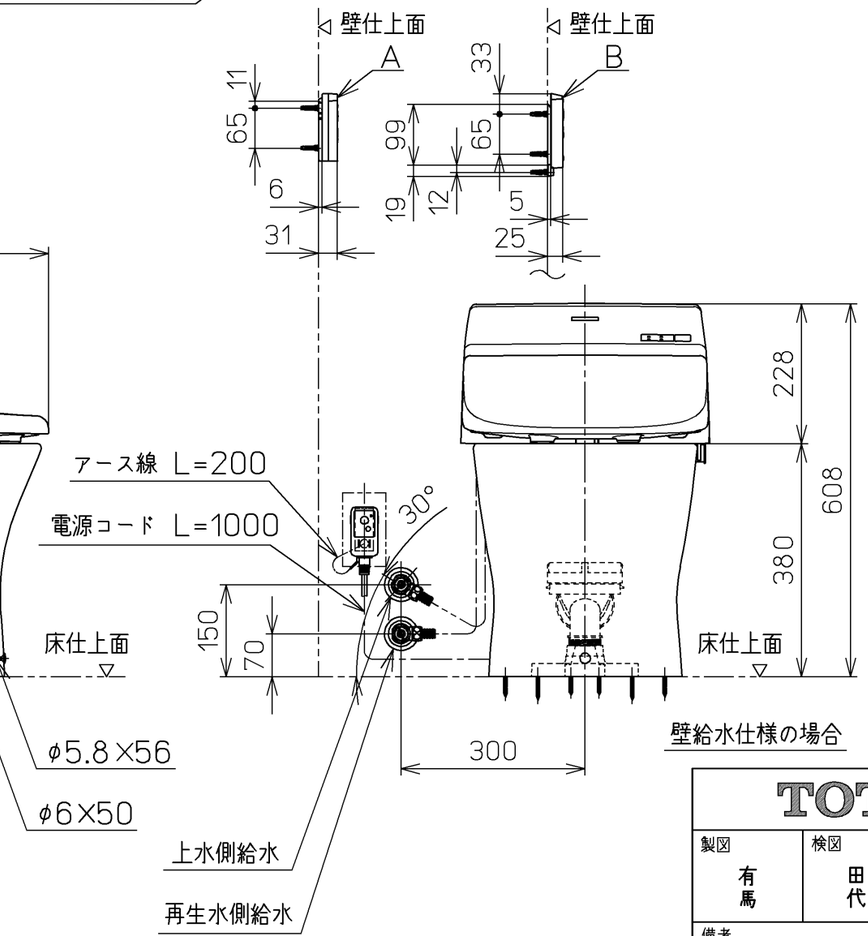

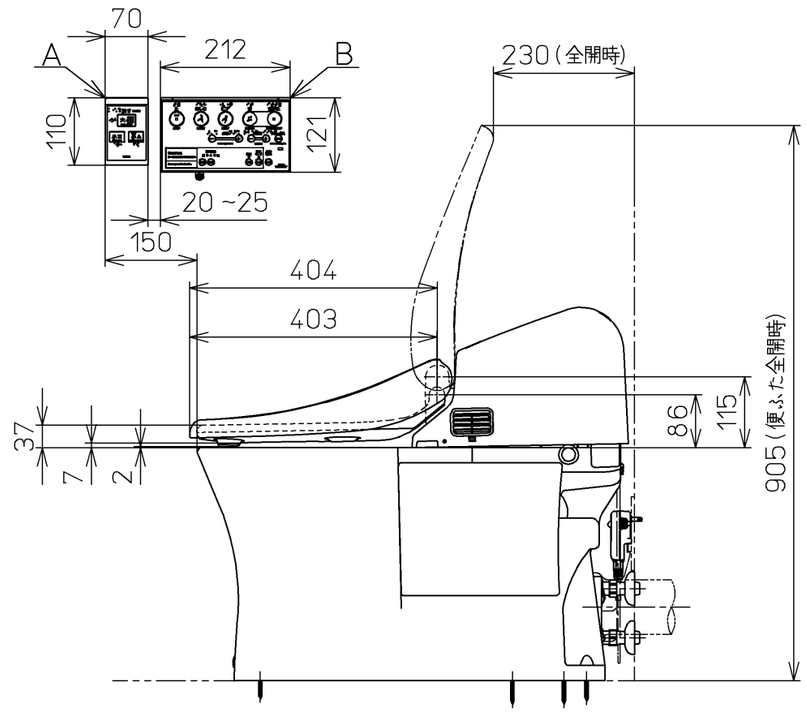

TOTO		単位 mm	名称 ウォシュレット一体形便器
製図 有馬	検図 田秋 代吉	日付 11-12-27	尺度 1：10
備考 パブリック向け(音姫内蔵) 一般地・流動兼用，P排水		機能部：TCF953V15 / 陶器部：CS823BP	品番 CES953PT15
			図番 CES953PT15_A0104
A3			ページNo. 1-1 (改)